i-carbon

HEAD QUARTER:
Strada degli Olmi, 22
61122 Pesaro - Italy
+39 0721 620041

REGISTERED OFFICE:
Via Sacco e Vanzetti, 7
60131 Ancona - Italy
+39 071 9946104/5

I-CARBON srl
VAT IT02814410425
www.i-carbon.it
info@i-carbon.it

REMOVABLE TENDER CHOCKS

The innovative removable I-carbon cradles (patented) allow for secure and stable support of the tender on the aft platform or any deck area during navigation. Once the tender is launched, they can be easily removed thanks to their bases, which feature our proprietary **"quick lock"** fasteners. After removing the chocks, only the quick lock bases will be left, sitting flush with the deck. The specially designed profile of the cradles ensures quick storage in their dedicated case, minimizing space usage and keeping the deck clear and obstruction-free, enhancing both usability and safety. The supports are made of **CNC-machined marine-grade aluminum**, silver anodised, while the quick-lock fasteners are made of **AISI 316 stainless steel**. These cradles are design to hold a tender or jet sky up to 4.50/4.90 meters in length, with a load capacity of 800 Kg.

Le innovative selle removibili I-carbon (brevetto depositato) permettono di sorreggere e fissare il tender nella plancetta di poppa o in qualunque area in coperta, in maniera stabile e sicura, durante la navigazione. Una volta che il tender è sceso in acqua sono facilmente removibili grazie alle basi realizzate con i nostri agganci rapidi "quick lock". Il particolare profilo delle selle consente di riporle velocemente, nella propria custodia, occupando il minimo spazio e lasciando la coperta pulita e libera da intralci, a tutto vantaggio della fruizione e della sicurezza. I montanti sono realizzati in alluminio anticorodal, lavorato CNC e anodizzato argento. Gli agganci rapidi per fissare le selle sono realizzati in acciaio inox AISI316. Queste selle permettono di assicurare un tender o una moto d'acqua fino a 4.50/4.90 mt di lunghezza e hanno una portata max di 800 Kg.

i-carbon

HEAD QUARTER:
Strada degli Olmi, 22
61122 Pesaro - Italy
+39 0721 620041

REGISTERED OFFICE:
Via Sacco e Vanzetti, 7
60131 Ancona - Italy
+39 071 9946104/5

I-CARBON srl
VAT IT02814410425
www.i-carbon.it
info@i-carbon.it

FEATURES:

- technical and functional design
- easy installation and use
- low maintenance
- storage case included
- CNC-machined compinents in Anticorodal aluminium AISI316L stainless steel

CARATTERISTICHE:

- design tecnico e funzionale
- facile installazione e utilizzo
- bassa manutenzione
- custodia di stivaggio inclusa
- componenti in alluminio anticorodal e acciaio inox AISI316L lavorati CNC

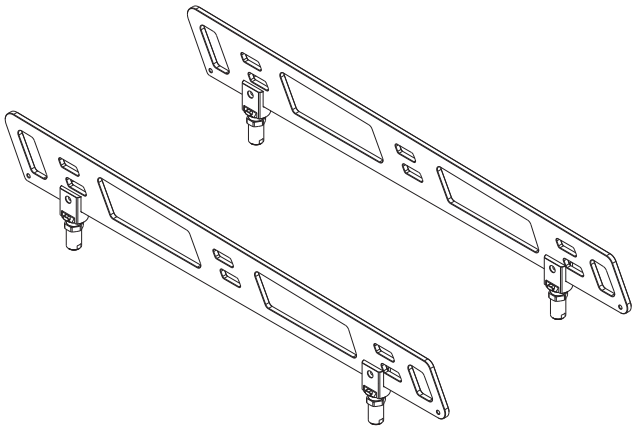

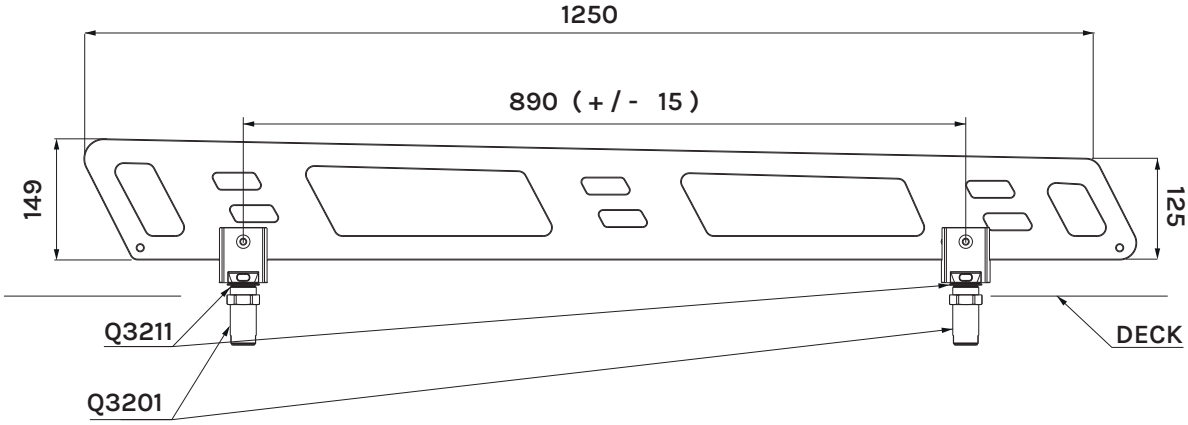

i-carbon

HEAD QUARTER:
Strada degli Olmi, 22
61122 Pesaro - Italy
+39 0721 620041

REGISTERED OFFICE:
Via Sacco e Vanzetti, 7
60131 Ancona - Italy
+39 071 9946104/5

I-CARBON srl
VAT IT02814410425
www.i-carbon.it
info@i-carbon.it

i-carbon

HEAD QUARTER:
Strada degli Olmi, 22
61122 Pesaro - Italy
+39 0721 620041

REGISTERED OFFICE:
Via Sacco e Vanzetti, 7
60131 Ancona - Italy
+39 071 9946104/5

I-CARBON srl
VAT IT02814410425
www.i-carbon.it
info@i-carbon.it

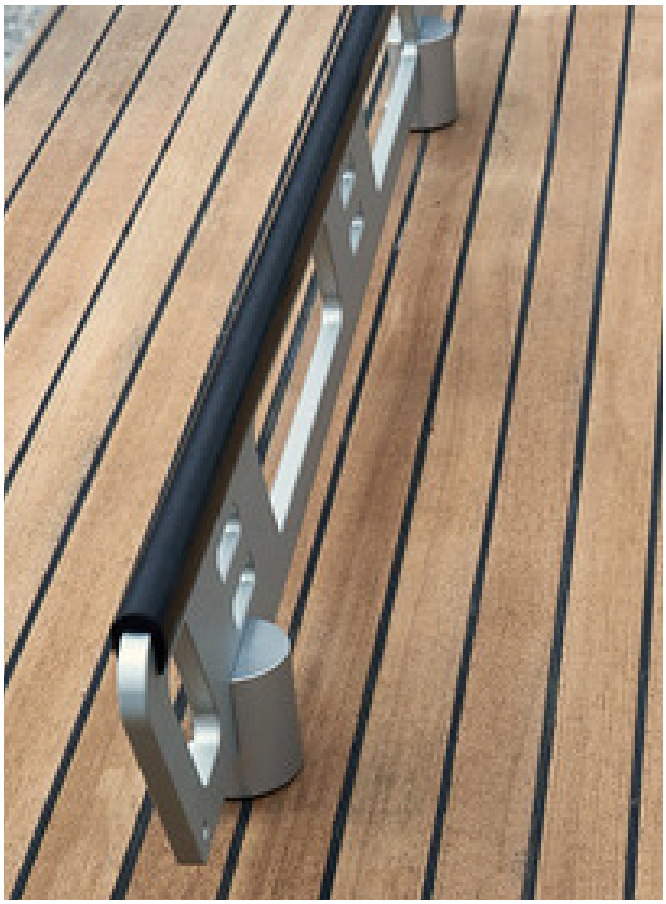

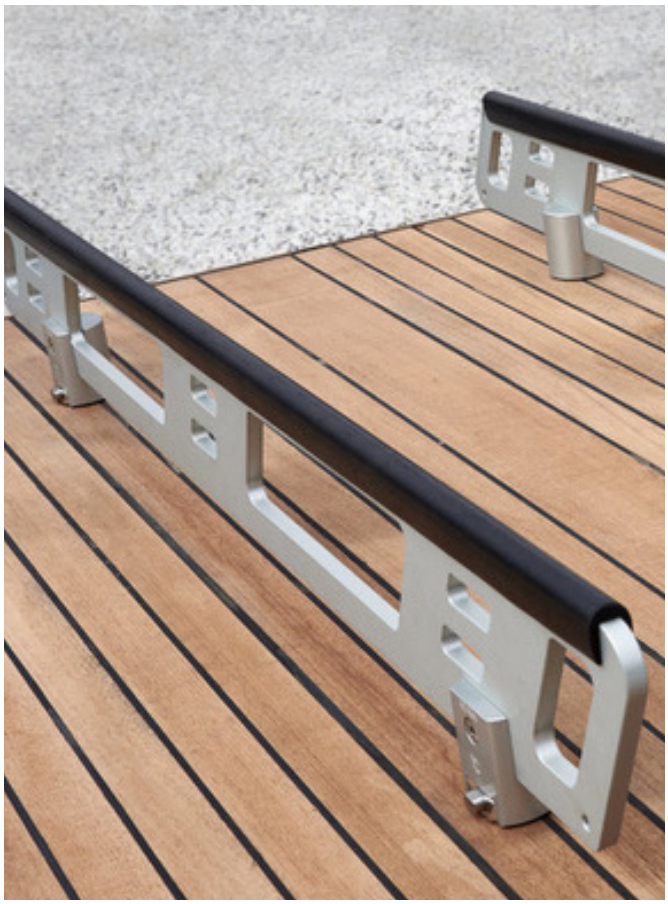

i-carbon

HEAD QUARTER:
Strada degli Olmi, 22
61122 Pesaro - Italy
+39 0721 620041

REGISTERED OFFICE:
Via Sacco e Vanzetti, 7
60131 Ancona - Italy
+39 071 9946104/5

I-CARBON srl
VAT IT02814410425
www.i-carbon.it
info@i-carbon.it

TENDER CHOCKS - installation instructions
SELLE REMOVIBILI - istruzioni di montaggio

The following instructions are applicable for installation and use of our tender chock type RTC_1250.

Le seguenti istruzioni sono valide per l'installazione e l'utilizzo delle selle removibili tipo RTC_1250.

Installation of the deck bases:
Installazione delle basi in coperta:

Deck Base
Prt. Number: Q 3201

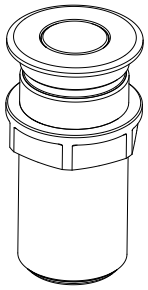

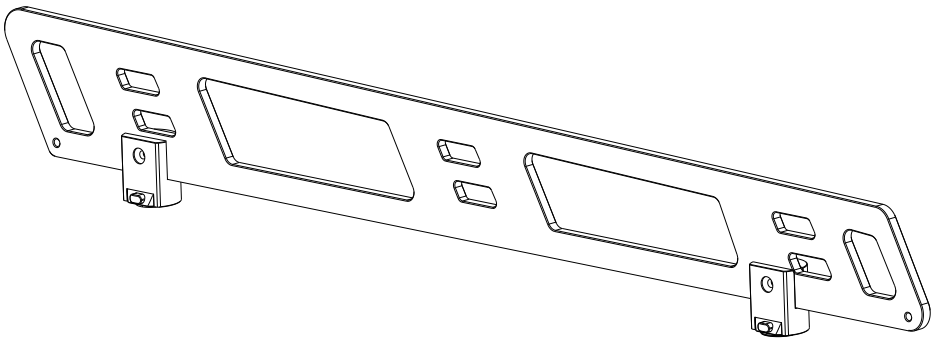

TOOLS REQUIRED FOR INSTALLATION

- drill
- hole saw
- wrench
- marine sealant
- threadlocker
- anti-corrosion lubricant
- non-acidic degreaser

ATTREZZATURA NECESSARIA

- trapano
- fresa a tazza
- chiave inglese
- sigillante marino
- frenafiletti
- lubrificante non corrosivo
- sgrassatore a base non acida

i-carbon

HEAD QUARTER:
Strada degli Olmi, 22
61122 Pesaro - Italy
+39 0721 620041

REGISTERED OFFICE:
Via Sacco e Vanzetti, 7
60131 Ancona - Italy
+39 071 9946104/5

I-CARBON srl
VAT IT02814410425
www.i-carbon.it
info@i-carbon.it

POSITIONING THE DECK BASES

The centre to centre distance of the deck basis is 890 mm +/- 20 on the longer side and 500 mm +/- 50 on the shorter one.

POSIZIONAMENTO DELLE BASI

L'interasse tra le basi degli agganci rapidi è di 890 mm +/-20 sul lato lungo; in larghezza è di 500 mm +/-50.

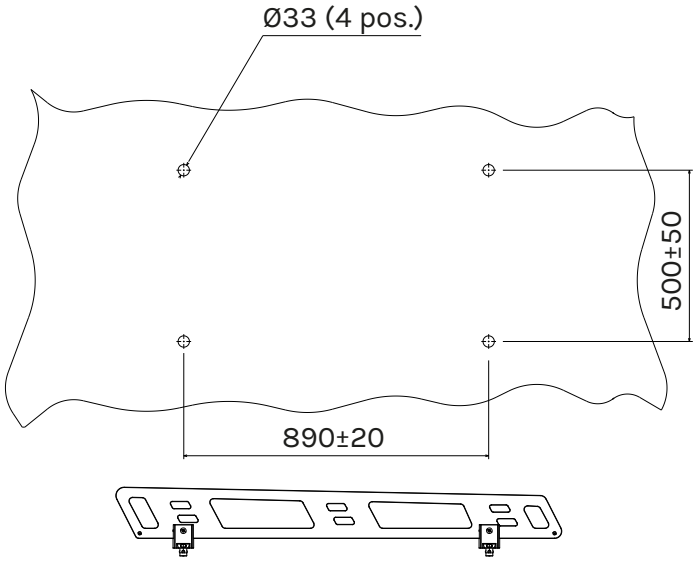

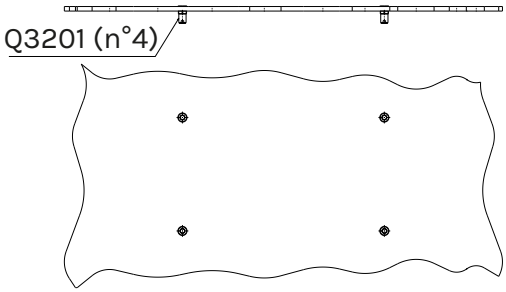

1) MARK AND CUT THE HOLES

- Mark the center of the hole
- Use a drill bit and a hole saw to cut the hole

1) TRACCIARE E FORARE

- Tracciare il foro centrale
- Usare un trapano con punta e fresa a tazza per effettuare la forature

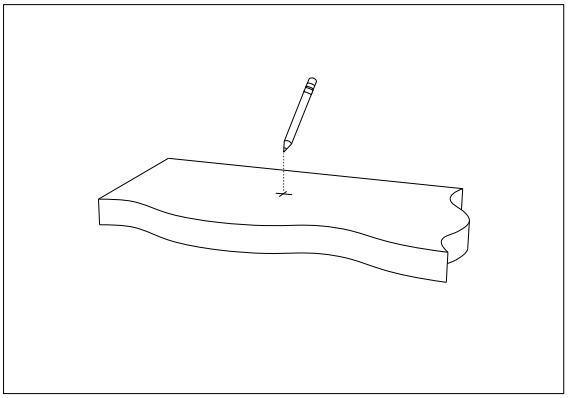

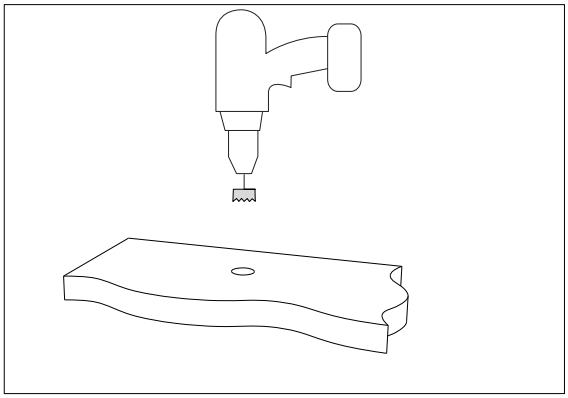

2) PREPARING

- Carefully clean the bottom side of the deck base, then bed the mounting surface with a marine sealant

2) PREPARAZIONE

- Pulire attentamente la parte inferiore della flangia di base, quindi applicare su tutta la superficie di contatto un sigillante marino

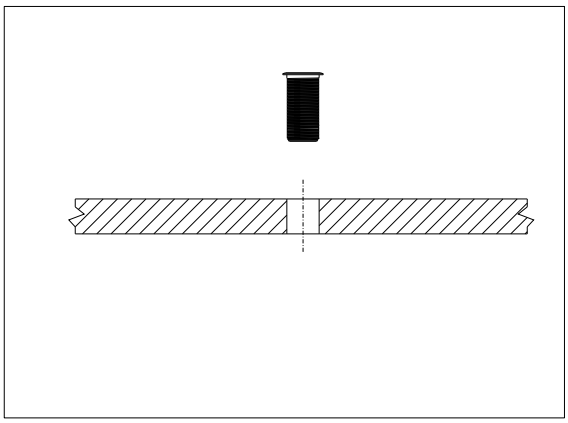

i-carbon

HEAD QUARTER:
Strada degli Olmi, 22
61122 Pesaro - Italy
+39 0721 620041

REGISTERED OFFICE:
Via Sacco e Vanzetti, 7
60131 Ancona - Italy
+39 071 9946104/5

I-CARBON srl
VAT IT02814410425
www.i-carbon.it
info@i-carbon.it

3A) STANDARD INSTALLATION

- Insert the base and apply some threadlocker beofre screwing the nut
- Thighten the nuts firmly
- Clean up the excess sealant

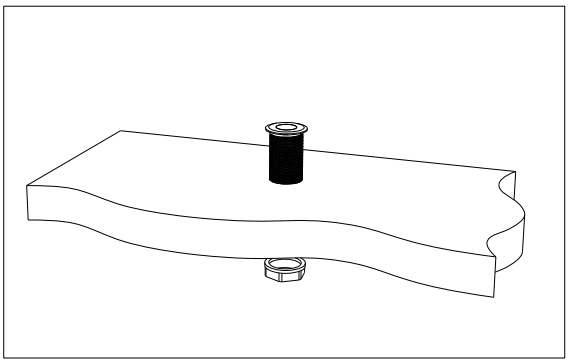

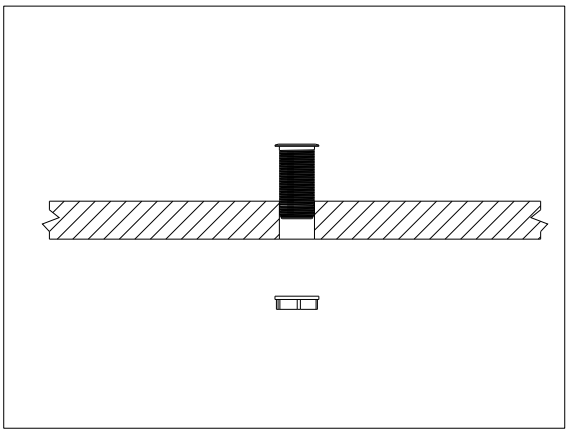

3A) INSTALLAZIONE STANDARD

- Inserire il bicchiere con un po' di frenafiletti, quindi aggiungere la ghiera filettata
- Stringere forte i dadi di fissaggio
- Pulire l'eccedenza di sigillante

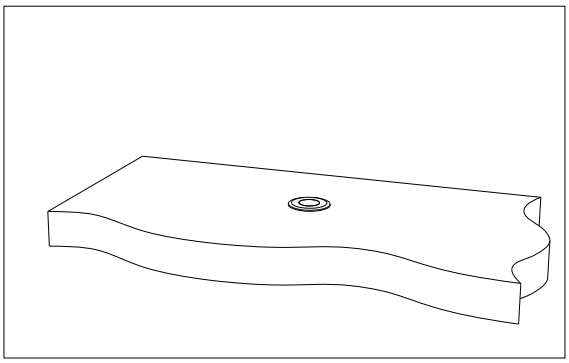

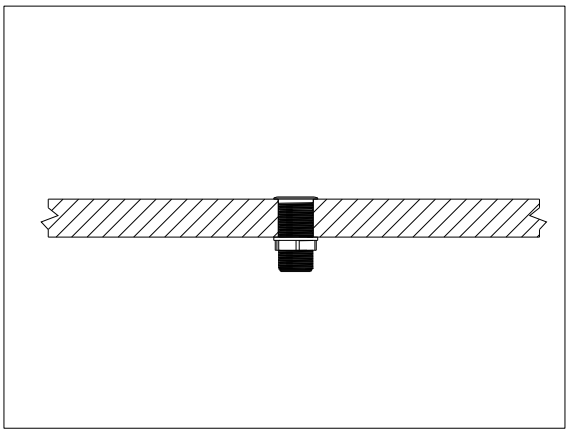

3B) INSTALLATION FROM ABOVE

If you can't acces from below the deck, you can prearrange a threaded backing plate and fasten the deck base from above, with the help of a compass wrench.

- Insert the base and apply some threadlocker beofre screwing the base
- Thighten the base using a compass wrench with 2 mm pins
- Clean up the excess sealant

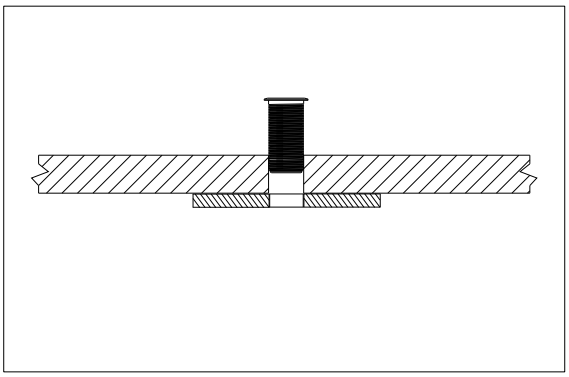

3B) INSTALLAZIONE DA FUORI

Se non avete accesso sotto coperta, si può predisporre un inserto o una contropiastra filettata e avvitare la base da fuori, e serrare con una chiave a compasso.

- Inserire il bicchiere con un po' di frenafiletti, quindi avvitare
- Serrare con l'aiuto di una chiave a compasso con pin da 2 mm
- Pulire l'eccedenza di sigillante

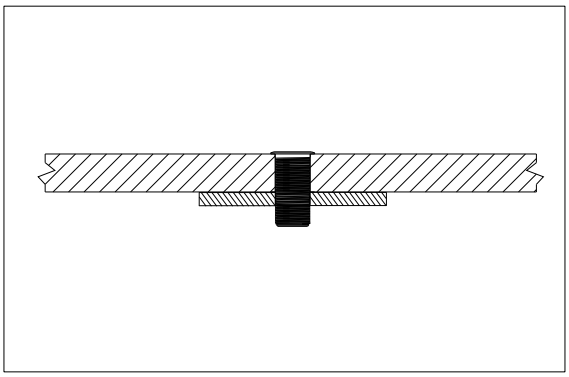

i-carbon

HEAD QUARTER:
Strada degli Olmi, 22
61122 Pesaro - Italy
+39 0721 620041

REGISTERED OFFICE:
Via Sacco e Vanzetti, 7
60131 Ancona - Italy
+39 071 9946104/5

I-CARBON srl
VAT IT02814410425
www.i-carbon.it
info@i-carbon.it

4) INSTALLING THE TENDER CHOCKS

- The blocks with the button are not tightened onto the cradle, to allow easy connection the first time. They must be tightened once the cradle is inserted
- Place the cradle onto the bases and, while pressing the quick lock buttons (**A1**), insert the pins into their housings. Then release the button and ensure the saddle is securely locked. With the craddle correctly positioned on its bases, tighten the screw (**A2**) applying a torque of 40 Nm (use a torque wrench)
- Repeat the procedure for the other cradle

4) INSTALLARE LE SELLE

- I blocchetti con il pulsante non sono serrati sulla sella, in modo tale da poterla inserire facilmente la prima volta. Vanno bloccati quando la sella è inserita
- Posizionare una sella sulle basi e, premendo i pulsanti (**A1**) del quick lock inserire i perni nella sede, quindi rilasciare il pulsante e accertarsi che la sella sia bloccata. Con la sella in posizione inserita nelle sue basi, serrare la vite (**A2**) applicando una forza di 40Nm (usare una chiave dinamometrica)
- Ripetere l'operazione per l'altra sella

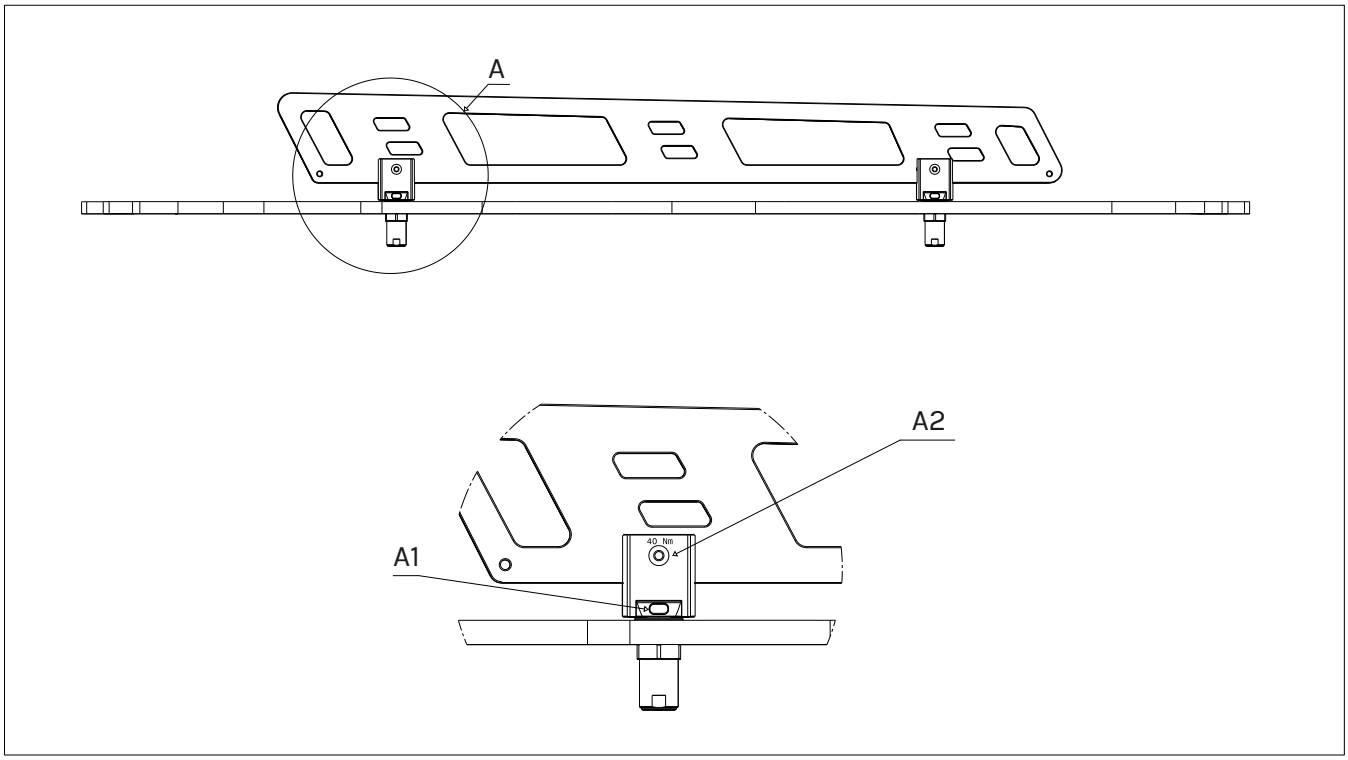

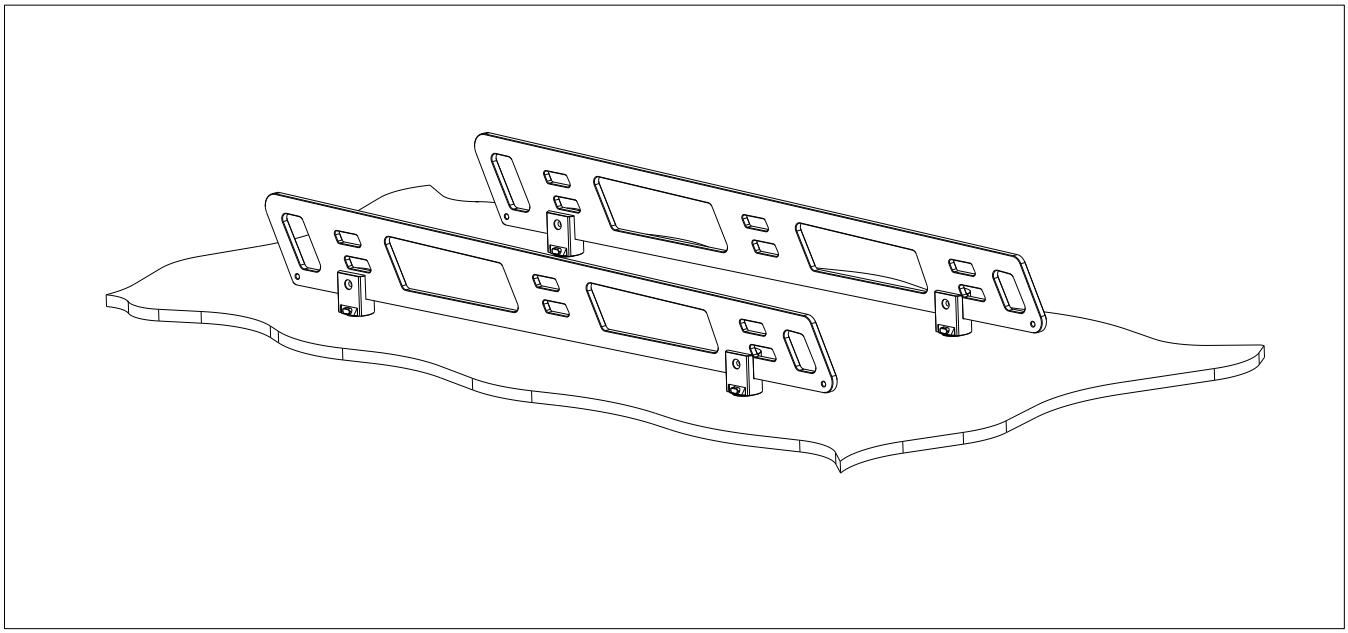

i-carbon

HEAD QUARTER:
Strada degli Olmi, 22
61122 Pesaro - Italy
+39 0721 620041

REGISTERED OFFICE:
Via Sacco e Vanzetti, 7
60131 Ancona - Italy
+39 071 9946104/5

I-CARBON srl
VAT IT02814410425
www.i-carbon.it
info@i-carbon.it

TENDER CHOCKS - maintenance guide
SELLE REMOVIBILI - manutenzione

This is a reliable and low-maintenace system. A regular cleaning will ensure a long service life to your TENDER CHOCKS.

Il nostro sistema di SELLE REMOVIBILI è affidabile e richiede una minima manutenzione. Una pulizia regolare ne garantirà una lunga durata.

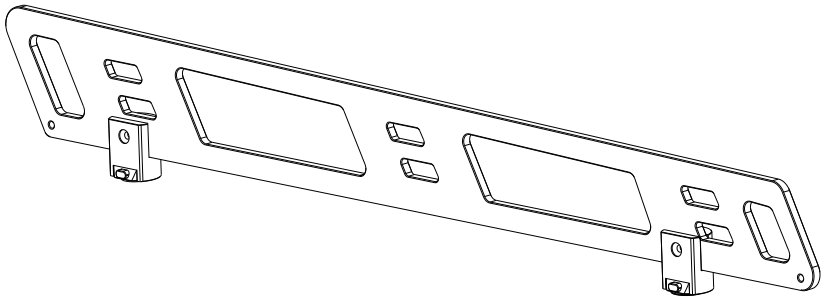

Simple cleaning operations to do every week

- Clean with fresh water

Semplici operazioni di pulizia da fare una volta alla settimana

- Lavare con acqua dolce

Regular maintenance operations to do every 5-6 months

- Clean with warm water and a cloth
- Lubricate the lifting parts with silicone grease or vaseline grease
- Use a stainless steel cleaner and a polishing compound if you need to restore the surface from staining or scratches
- DO NOT use other types of lubricant
- DO NOT use abrasive cleaning products
- DO NOT use steel or brass wool

Interventi di manutenzione da fare una volta ogni 5-6 mesi

- Pulire con acqua calda e un panno
- Lubrificare le parti mobili con un grasso siliconico o vaselina
- Usare un detergente per acciaio e una pasta abrasiva se fosse necessario ripristinare la lucidatura rovinata da macchie persistenti o graffi
- NON usare altri tipi di lubrificante
- NON usare prodotti detergenti abrasivi
- NON usare spazzole in acciaio o ottone